"Tendomatic"- Tenditore automatico serie "RO" / "Tendomatic" - Tendeur automatique serie "RO" / Automatic tensioner "RO" series

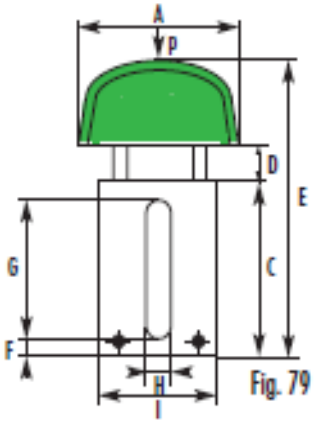

Fig. 79

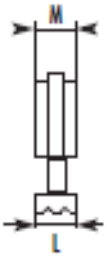

Fig. 80

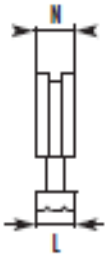

Fig. 81

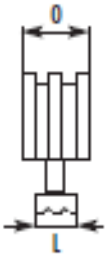

Fig. 82

Nostro tipo Notre type Our type	Misura catena Mesure chaîne Chain measure	Dimensioni in mm. / Dimension en mm. / Dimensions in mm.									p Newton		Catena / Chaîne /Chain		
		A	C	D	E	F	G	H	I	L	min	max	S M	D N	T O
RO.1	3/8" x 7/32"	69	74	28	136	7	58	11,0	56,2	23	130	250	20	16,0	26,0
RO.1	1/2" x 5/16"	69	74	28	136	7	58	11,0	56,2	23	130	250	20	20,5	34,5
RO.1	5/8" x 3/8"	69	74	28	136	7	58	11,0	56,2	23	130	250	20	25,0	41,5
RO.2	5/8" x 3/8"	69	87	37	168	9	70	12,5	70,5	28	130	420	22	25,0	41,5
RO.2	3/4" x 7/16"	89	87	37	168	9	70	12,5	70,5	28	180	420	22	29,5	
RO.3	1" x 17mm	109	104	43	200	9	86	14,5	82,0	33	300	650	25	46,0	
RO.3	11/4" x 3/4"	109	104	43	200	9	86	14,5	82,0	33	300	650	25		
RO.3	11/2" x 1"	109	104	43	200	9	86	14,5	82,0	33	300	650	25		

(**= Esempio d'ordine / Exemple de commande / Order sample)

"Tendomatic"- Tenditore automatico serie "RA" / "Tendomatic" - Tendeur automatique serie "RA" / Automatic tensioner "RA" series

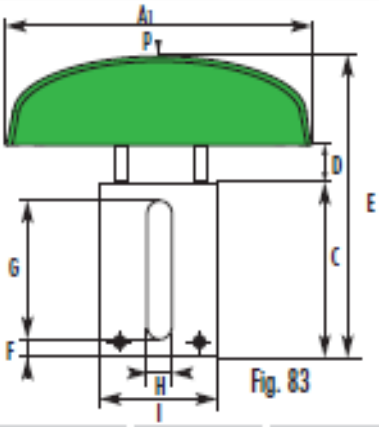

Fig. 83

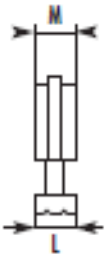

Fig. 84

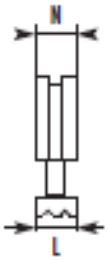

Fig. 85

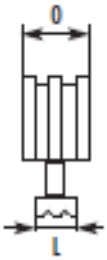

Fig. 86

Nostro tipo Notre type Our type	Misura catena Mesure chaîne Chain measure	Dimensioni in mm. / Dimension en mm. / Dimensions in mm.									p Newton		Catena / Chaîne /Chain		
		A	C	D	E	F	G	H	I	L	min	max	S M	D N	T O
RA.1	3/8" x 7/32"	140	74	28	142	7	58	11,0	56,2	23	130	250	20	16,0	26,0
RA.1	1/2" x 5/16"	140	74	28	142	7	58	11,0	56,2	23	130	250	20	20,5	34,5
RA.2	5/8" x 3/8"	140	87	37	163	9	70	12,5	70,5	28	180	420	22	25,0	41,5
RA.2	3/4" x 7/16"	140	87	37	163	9	70	12,5	70,5	28	180	420	22	29,5	
RA.3	1" x 17mm	140	104	43	187	9	86	14,5	82,0	33	300	650	25	46,0	
RA.3	11/4" x 3/4"	140	104	43	187	9	86	14,5	82,0	33	300	650	25		
RA.3	11/2" x 1"	140	104	43	187	9	86	14,5	82,0	33	300	650	25		

(**= Esempio d'ordine / Exemple de commande / Order sample)