MEEUWSEN
Trade & Metal Services v.o.f.

Kreeft 4
4401 NZ Yerseke (Nederland)
Postbus 16
4400 AA Yerseke (Nederland)
Tel.: +31 (0)113-57 38 78
Fax: +31 (0)113-57 39 78
Internet: www.metalservices.nl
E-mail: info@metalservices.nl

WSV Bulkhead elbow

EO 24° cone end

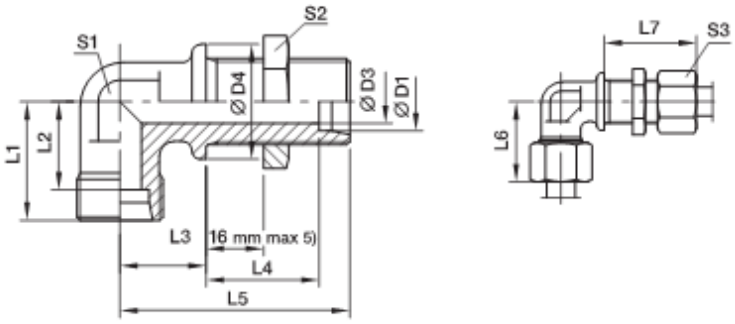

Series	D1	D3	D4	L1	L2	L3	L4	L5	L6	L7	S1	S2	S3	Weight g/1 piece	Order code*	PN (bar)[1] CF	71	MS
L[3]	06	4	17	19	12.0	14	27.0	48	27	42	12	17	14	51	**WSV06LOMD**	315	315	200
	08	6	19	21	14.0	17	27.0	51	29	42	12	19	17	61	**WSV08LOMD**	315	315	200
	10	8	22	22	15.0	18	28.0	53	30	43	14	22	19	78	**WSV10LOMD**	315	315	200
	12	10	24	24	17.0	20	29.0	56	32	44	17	24	22	85	**WSV12LOMD**	315	315	200
	15	12	27	28	21.0	23	31.0	61	36	46	19	30	27	150	**WSV15LOMD**	315	315	200
	18	15	32	31	23.5	24	32.5	64	40	49	24	36	32	238	**WSV18LOMD**	315	315	200
	22	19	36	35	27.5	30	34.5	72	44	51	27	41	36	327	**WSV22LOMD**	160	160	
	28	24	42	38	30.5	34	35.5	77	47	52	36	46	41	482	**WSV28LOMD**	160	160	
	35	30	50	45	34.5	39	36.5	86	56	58	41	55	50	729	**WSV35LOMD**	160	160	
	42	36	60	51	40.0	43	36.0	90	63	59	50	65	60	1091	**WSV42LOMD**	160	160	
S[4]	06	4	19	23	16.0	17	29.0	53	31	44	12	19	17	72	**WSV06SOMD**	630	630	
	08	5	22	24	17.0	18	29.0	54	32	44	14	22	19	99	**WSV08SOMD**	630	630	
	10	7	24	25	17.5	20	29.5	57	34	46	17	24	22	128	**WSV10SOMD**	630	630	
	12	8	27	29	21.5	21	30.5	59	38	47	17	27	24	168	**WSV12SOMD**	630	630	
	14	10	27	30	22.0	23	32.0	63	40	50	19	30	27	194	**WSV14SOMD**	630	630	
	16	12	30	33	24.5	24	31.5	64	43	50	24	32	30	249	**WSV16SOMD**	400	400	
	20	16	36	37	26.5	30	33.5	74	48	55	27	41	36	390	**WSV20SOMD**	400	400	
	25	20	42	42	30.0	34	35.0	81	54	59	36	46	46	618	**WSV25SOMD**	400	400	
	30	25	50	49	35.5	39	37.5	90	62	64	41	50	50	889	**WSV30SOMD**	400	400	
	38	32	60	57	41.0	43	37.0	96	72	68	50	65	60	1337	**WSV38SOMD**	315	315	

lid koninklijke metaalunie

Rabobank: 135956153 KvK Middelburg nr. 22065677 BTW: NL818617068B01
IBAN nr. NL04 RABO 0135 9561 53: SWIFT nr. RABO NL2U
Op al onze offertes, op alle opdrachten aan ons en op alle met ons gesloten overeenkomsten zijn toepasselijk de METAALUNIEVOORWAARDEN, gedeponeerd ter griffie van de Rechtbank te Rotterdam, zoals deze luiden volgens de laatstelijk aldaar neergelegde tekst. De leveringsvoorwaarden worden u op verzoek toegezonden.

TÜV NORD VCA* TÜV NORD ISO 9001